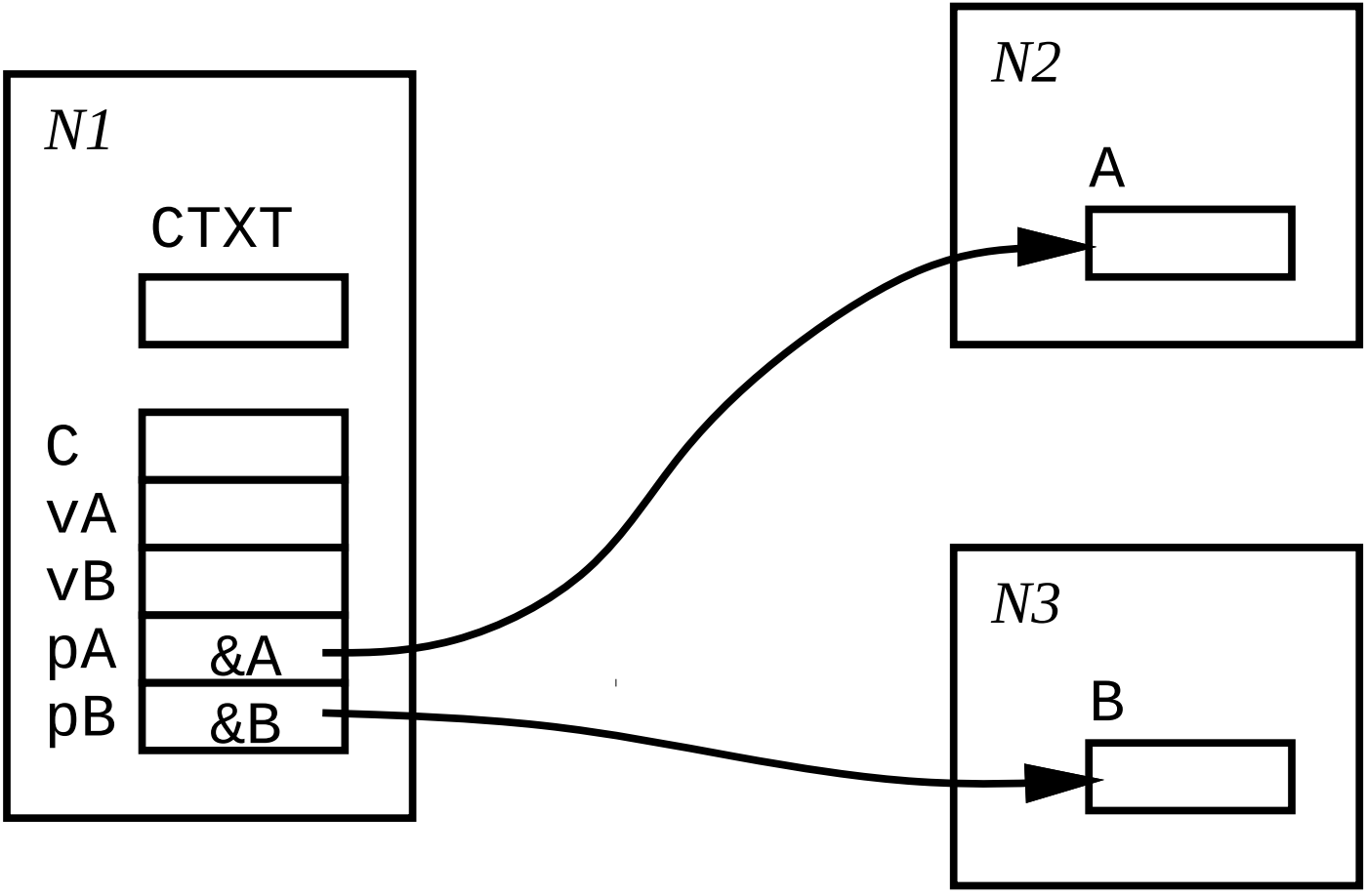
N1
CTXT
C
vA
vB
pA
&A
pB
&B
N2
A
N3
B