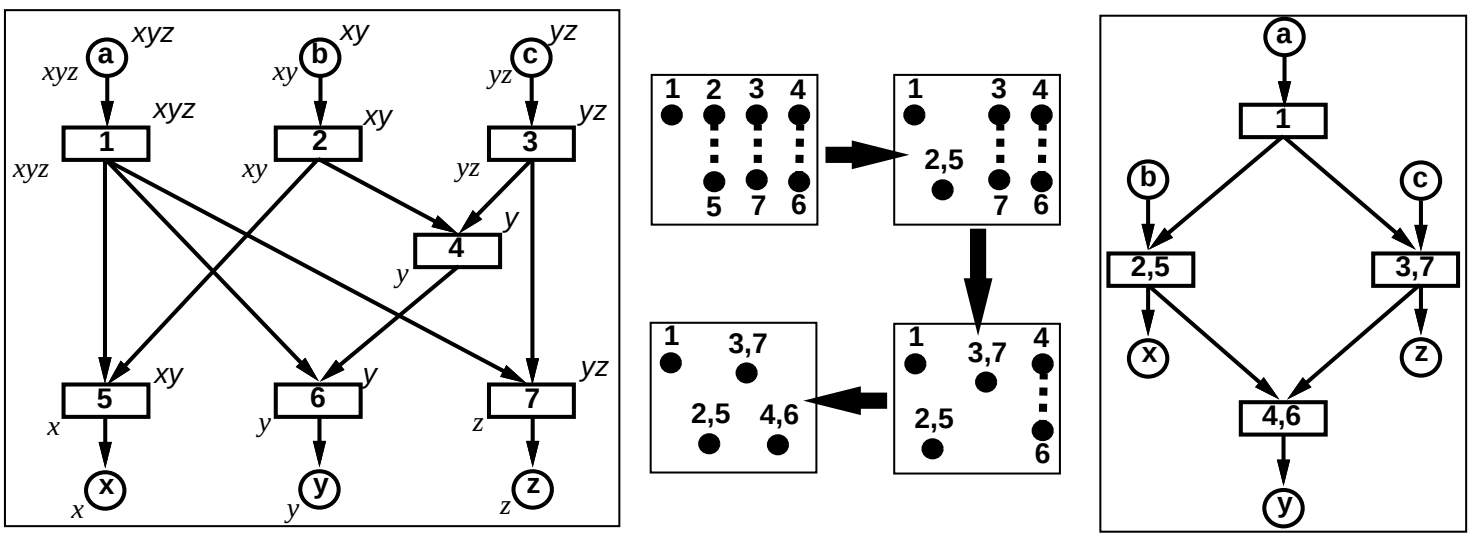
a
b
c
xyz
xy
yz
1
2
3
4
5
6
7
x
y
z
2,5
3,7
4,6