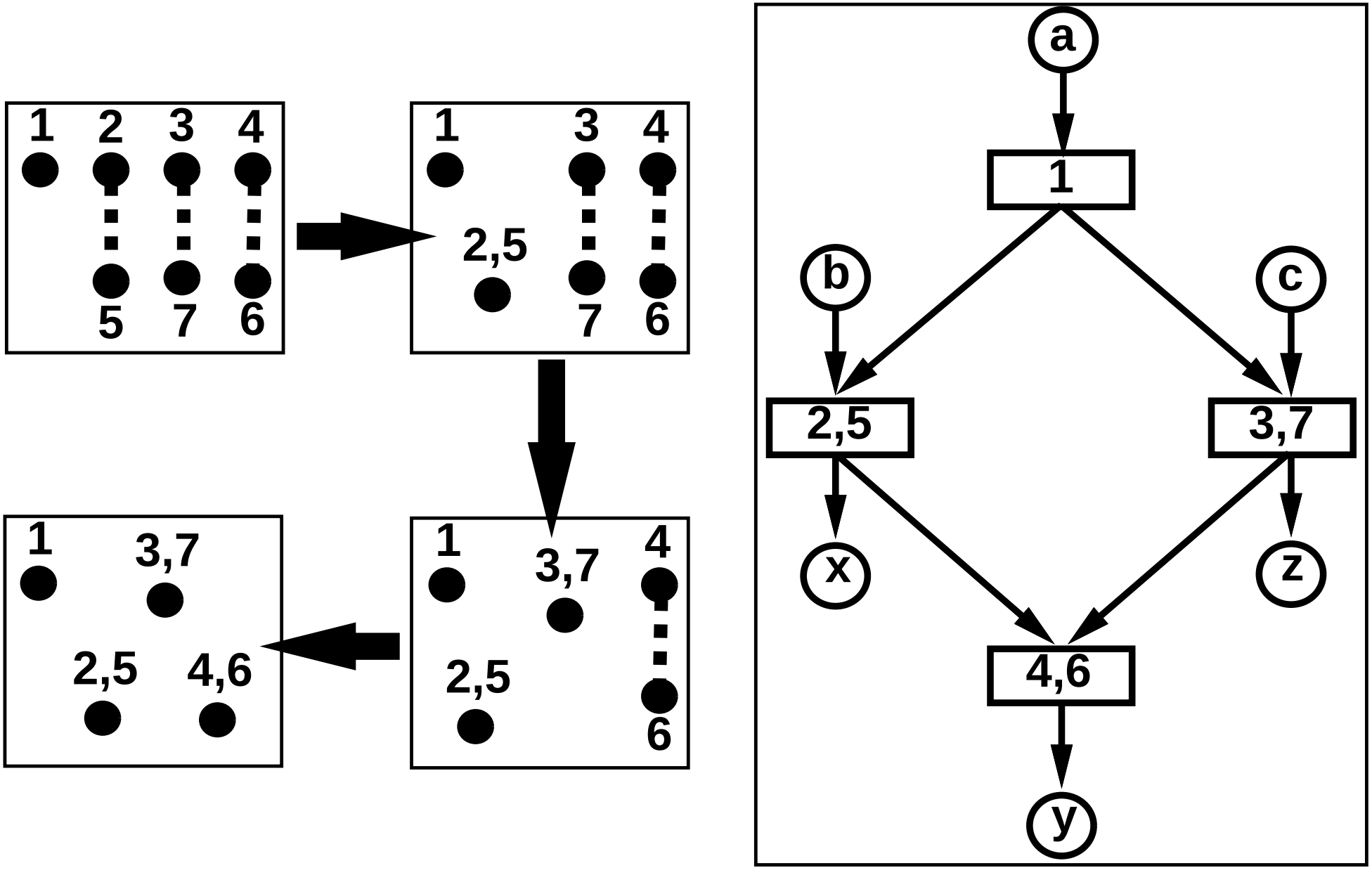
1
2
3
4
5
7
6
1
3
4
2,5
7
6
1
3,7
4
2,5
6
1
3,7
2,5
4,6
a
1
b
c
2,5
3,7
x
z
4,6
y