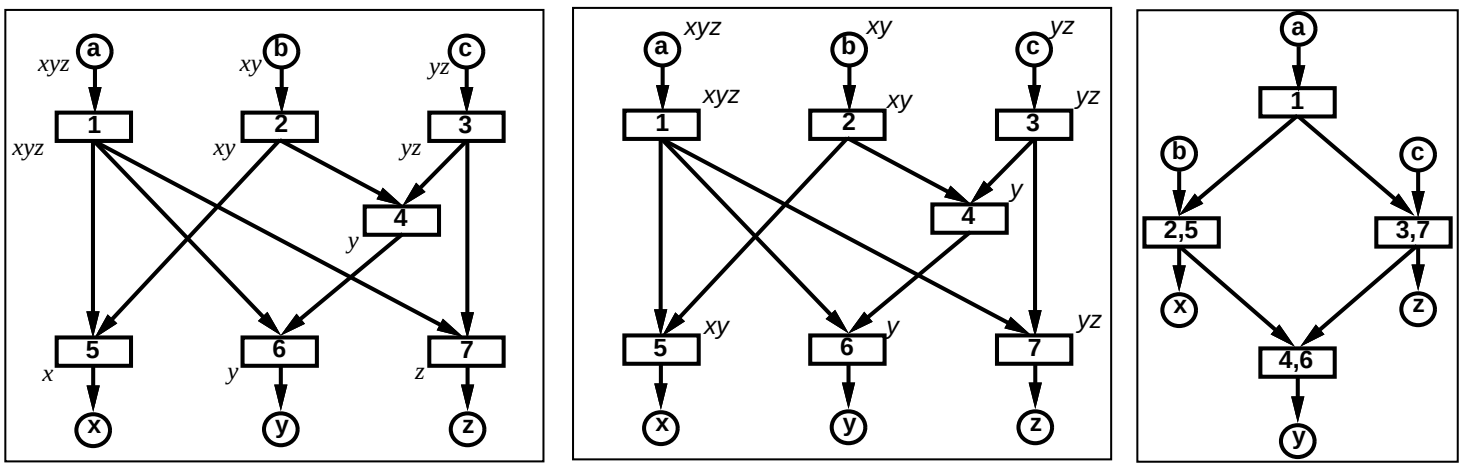
a
b
c
xyz
xy
yz
1
2
3
xyz
xy
yz
4
y
5
6
7
x
y
z
x
y
z
(a)
a
b
c
xyz
xy
yz
1
2
3
xyz
xy
yz
4
y
5
6
7
xy
y
yz
x
y
z
(b)
a
1
b
c
2,5
3,7
x
z
4,6
y
(c)