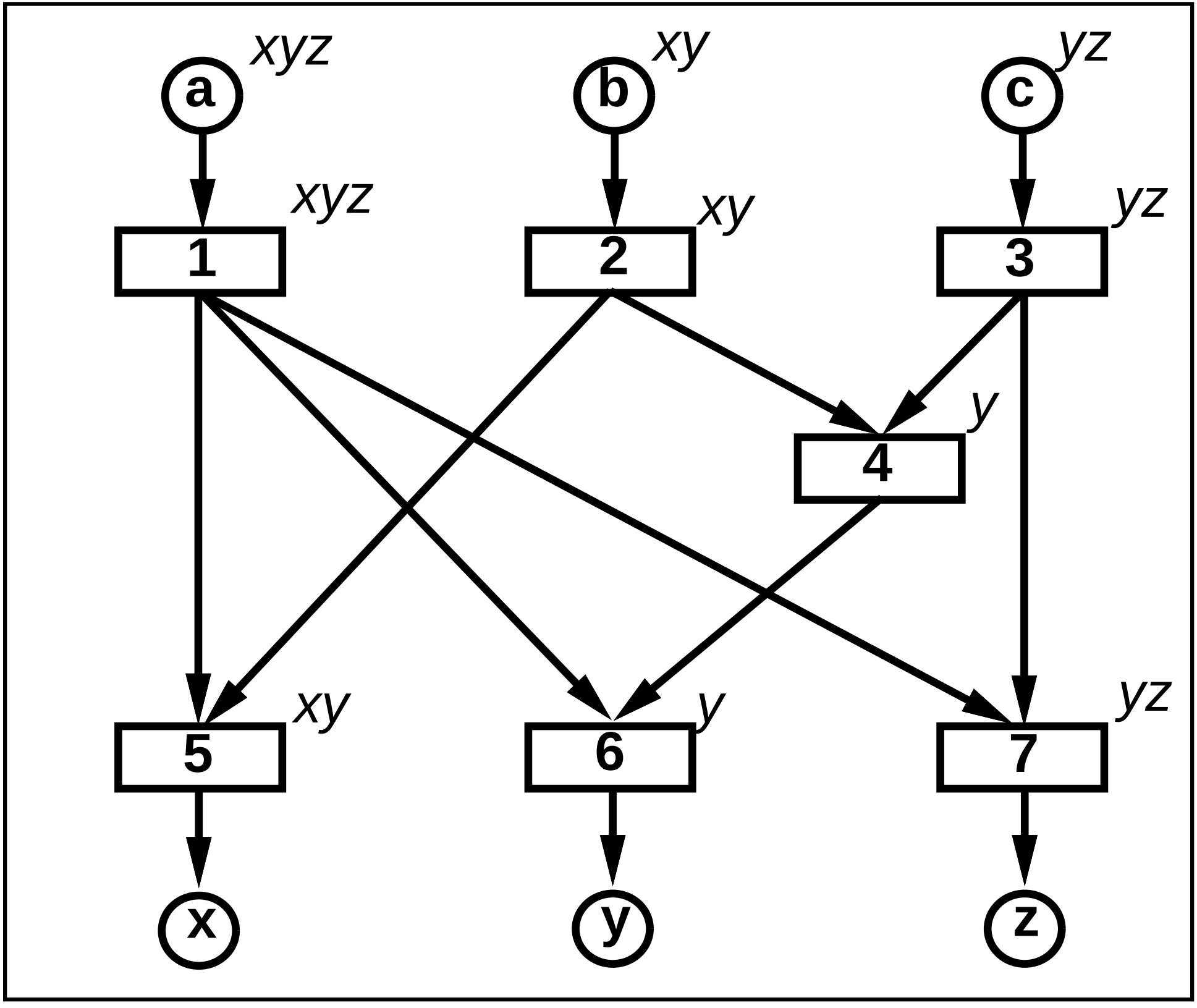
xyz
a
xy
b
yz
c
xyz
1
xy
2
yz
3
y
4
xy
5
y
6
yz
7
x
y
z