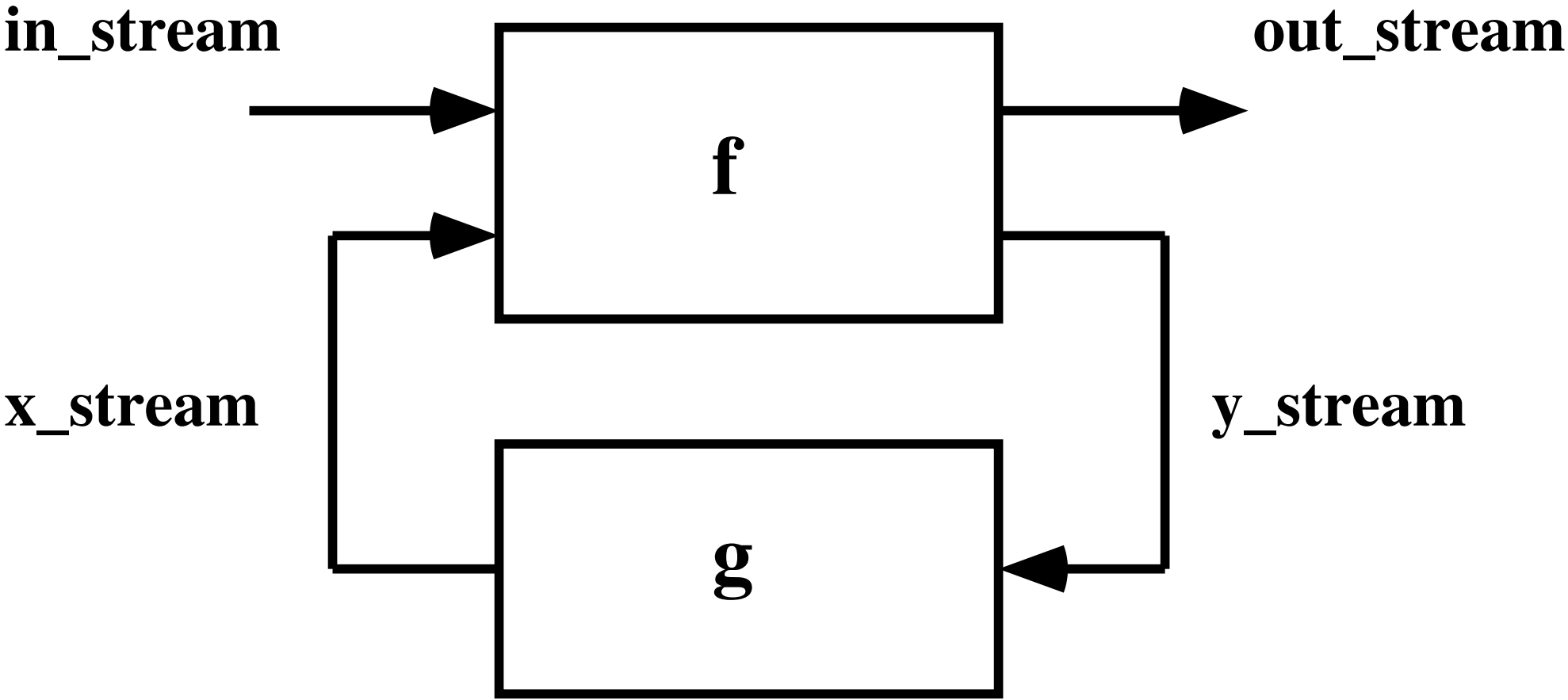
in_stream
out_stream
f
x_stream
y_stream
g